SDT BRAKES

CATÁLOGO 2026

COMPUESTOS ORGÁNICOS · BICICLETA

PASTILLAS DE BICICLETA

Compuestos orgánicos para cada ciclista: OEM Performance, Sport Endurance y Sport Allterrain.

3 COMPUESTOS

13 FORMAS DE PASTILLA

125 APLICACIONES



OP-11

OEM PERFORMANCE

BLANDURA

MEDIA



SE-16

SPORT ENDURANCE

BLANDURA

MEDIA-BLANDA



ST-22

SPORT ALLTERRAIN

BLANDURA

BLANDA

Frenos de altas prestaciones y racing

SDT BRAKES EUROPE SL
Barcelona, España · sdtbrakes.com

TRES COMPUESTOS. UNA GAMA.

Compuestos orgánicos con gran potencia de frenada, durabilidad y ausencia de ruido. Elige el que mejor se adapte a tu forma de rodar.



BLANDURA

MEDIA

OP-11 OEM PERFORMANCE

Compuesto orgánico de dureza media con frenada progresiva, estable y sin ruido. Gran frenada y durabilidad con un buen equilibrio entre calidad y precio.

- Compuesto orgánico
- Frenada progresiva y estable
- Ausencia de ruido
- Gran durabilidad

IDEAL PARA
Ciclistas aficionados y recreativos, e-bike, uso diario

COLOR DE LA PASTILLA
Turquesa



BLANDURA

MEDIA-BLANDA

SE-16 SPORT ENDURANCE

Compuesto orgánico con gran potencia de frenada, durabilidad y ausencia de ruido. Menos desgaste del disco, más potencia y modulación, y resistencia a altas temperaturas.

- Menor desgaste de los discos
- Más potencia y modulación
- Resistencia a altas temperaturas
- Mayor durabilidad
- Ausencia de ruido

IDEAL PARA
Mountain bike, Enduro, XC

COLOR DE LA PASTILLA
Negro



BLANDURA

BLANDA

ST-22 SPORT ALLTERRAIN

Compuesto orgánico estable, con gran potencia y estabilidad de frenada y larga vida gracias a su resistencia a altas temperaturas. Control en cualquier condición y terreno, incluso con lluvia y barro.

- Mejor tacto y progresividad
- Gran potencia de frenada
- Resistencia a altas temperaturas
- Gran durabilidad
- Ausencia de ruido

IDEAL PARA
E-bike, Enduro, Downhill, XC

COLOR DE LA PASTILLA
Plata

FORMAS Y MEDIDAS

Cada forma de pastilla (referencia maestra) está disponible en los compuestos indicados. Referencia completa = referencia maestra + código de compuesto, p. ej. BB026 + OP11 = BB026OP11.

Medidas en mm: ancho × alto × grosor.

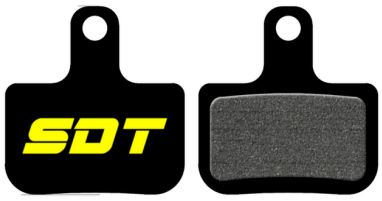

BB013

29,5 × 30,8 × 4 mm

OP-11	SE-16	ST-22
BB013OP11	BB013SE16	BB013ST22

SRAM Level, Level T, Level TL, Level TLM, Level Ultimate, Force AXS



BB026

39,5 × 24 × 4 mm

OP-11	SE-16	ST-22
BB026OP11	BB026SE16	BB026ST22

Shimano Saint, Zee, XT, XTR (4 pistones), MT420, MT501, MT520 · Tektro HD-E725, HD-M735, HD-M745, HD-M750 · TRP Quadiem, Slate

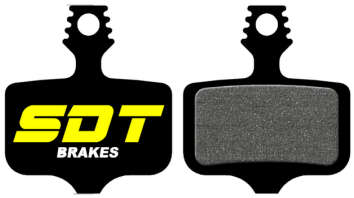

BB027

29,8 × 33,4 × 4 mm

OP-11	SE-16	ST-22
BB027OP11	BB027SE16	–

Avid Elixir 1, 3, 5, 7, X0 · SRAM DB, X0, X7, X9, XX

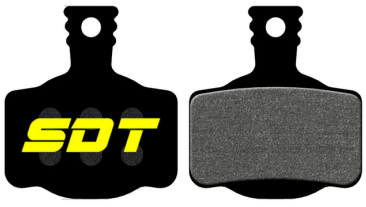

BB036

30 × 33,4 × 4 mm

OP-11	SE-16	ST-22
BB036OP11	BB036SE16	–

Magura MT2, MT4, MT6, MT8, MTS



BB041

43,9 × 23,4 × 4 mm

OP-11	SE-16	ST-22
BB041OP11	–	–

Formula Cura 4

FORMAS Y MEDIDAS (CONT.)

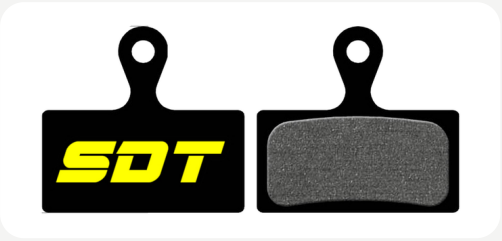

BB052

32,3 × 30 × 4 mm

OP-11	SE-16	ST-22
BB052OP11	BB052SE16	BB052ST22

Shimano XT, XTR, SLX, Deore XT M785, Deore M615, Alfine S700, M6000, BR-CX75, BR-R785



BB055

40,7 × 29,6 × 4 mm

OP-11	SE-16	ST-22
BB055OP11	BB055SE16	BB055ST22

Avid Code R · SRAM Code R, Code RSC, Guide RE



BB059

37,7 × 24,3 × 4 mm

OP-11	SE-16	ST-22
BB059OP11	BB059SE16	BB059ST22

Avid 7 Trail, 9 Trail, X0 Trail · SRAM Guide R, RS, RSC, Ultimate, G2

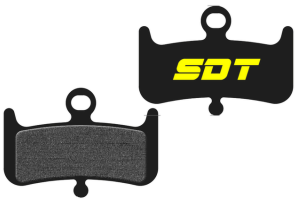

BB064

43,2 × 30,7 × 4 mm

OP-11	SE-16	ST-22
–	BB064SE16	BB064ST22

Hayes Dominion A4

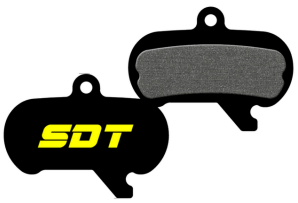

BB075

46,75 × 35,7 × 4 mm

OP-11	SE-16	ST-22
–	BB075SE16	BB075ST22

SRAM Maven

FORMAS Y MEDIDAS (CONT.)



BB087

19 × 29,5 × 4 mm

OP-11	SE-16	ST-22
–	–	BB087ST22

Magura MT5, MT7 (juego de 4 pastillas)

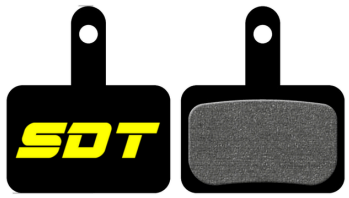

BB093

30,6 × 35 × 4 mm

OP-11	SE-16	ST-22
BB093OP11	BB093SE16	BB093ST22

Shimano Deore, Alivio, LX, MT400, MT500, BR-M355 a M575 · Tektro Auriga, Dorado, Draco, Gemini, Orion · TRP Hylex, Spyre

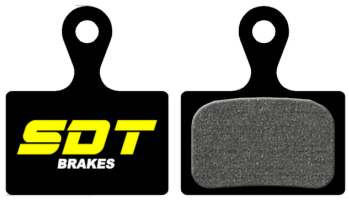

BB096

26,3 × 30 × 4 mm

OP-11	SE-16	ST-22
BB096OP11	BB096SE16	BB096ST22

Shimano Dura-Ace, Ultegra, 105, Tiagra, GRX, Metrea, BR-RS305 / 405 / 505 / 805, XTR M9100 (2 pistones)

Packs taller: 12 juegos con muelles en caja industrial. Disponibles para las referencias BB026, BB052, BB055, BB093 y BB096: añade el prefijo BBP, p. ej. BBP093ST22. BB096 solo en OP-11 y SE-16.

APLICACIONES

Encuentra tu freno y usa su referencia de pastilla.

MODELO	REF.	OP-11	SE-16	ST-22
AVID				
7 Trail	**BB059**	●	●	○
9 Trail	**BB059**	●	●	○
Code R 2011	**BB055**	●	●	○
Elixir 1	**BB027**	●	●	–
Elixir 3	**BB027**	●	●	–
Elixir 5	**BB027**	●	●	–
Elixir 7	**BB027**	●	●	–
X0	**BB027**	●	●	–
X0 Trail	**BB059**	●	●	○
FORMULA				
CURA 4	**BB041**	●	–	–
HAYES				
Dominion A4	**BB064**	–	●	○
MAGURA				
MT2	**BB036**	●	●	–
MT4	**BB036**	●	●	–
MT5 (4 uds.)	**BB087**	–	–	○
MT6	**BB036**	●	●	–
MT7 (4 uds.)	**BB087**	–	–	○
MT8	**BB036**	●	●	–
MTS	**BB036**	●	●	–
SHIMANO				
105 BR-R7070	**BB096**	●	●	○
Alfine BR-S700	**BB052**	●	●	○
Alivio BR-MT200	**BB093**	●	●	○
BR-CX75	**BB052**	●	●	○
BR-M355	**BB093**	●	●	○
BR-M375	**BB093**	●	●	○
BR-M395	**BB093**	●	●	○
BR-M415	**BB093**	●	●	○
BR-M447	**BB093**	●	●	○
BR-M465	**BB093**	●	●	○
BR-M495	**BB093**	●	●	○
BR-M505	**BB093**	●	●	○
BR-MT400	**BB093**	●	●	○

MODELO	REF.	OP-11	SE-16	ST-22
SHIMANO (cont.)				
BR-MT420	**BB026**	●	●	○
BR-MT500	**BB093**	●	●	○
BR-MT520	**BB026**	●	●	○
BR-R315	**BB052**	●	●	○
BR-R515	**BB052**	●	●	○
BR-R785	**BB052**	●	●	○
BR-RS305	**BB096**	●	●	○
BR-RS405	**BB096**	●	●	○
BR-RS505	**BB096**	●	●	○
BR-RS785	**BB052**	●	●	○
BR-RS805	**BB096**	●	●	○
Deore BR-C601	**BB093**	●	●	○
Deore BR-M416	**BB093**	●	●	○
Deore BR-M445	**BB093**	●	●	○
Deore BR-M446	**BB093**	●	●	○
Deore BR-M485	**BB093**	●	●	○
Deore BR-M486	**BB093**	●	●	○
Deore BR-M505	**BB093**	●	●	○
Deore BR-M506	**BB093**	●	●	○
Deore BR-M515	**BB093**	●	●	○
Deore BR-M525	**BB093**	●	●	○
Deore BR-M575	**BB093**	●	●	○
Deore BR-M615	**BB052**	●	●	○
Deore BR-T615	**BB093**	●	●	○
Deore XT BR-M785	**BB052**	●	●	○
Dura Ace	**BB096**	●	●	○
GRX BR-RX400	**BB096**	●	●	○
GRX BR-RX810	**BB096**	●	●	○
LX BR-T675	**BB093**	●	●	○
M6000	**BB052**	●	●	○
Metrea BR-U5000	**BB096**	●	●	○
MT501	**BB026**	●	●	○
Saint BR-M810	**BB026**	●	●	○
Saint BR-M820	**BB026**	●	●	○
SLX BR-M666	**BB052**	●	●	○
SLX BR-M675	**BB052**	●	●	○

APLICACIONES (CONT.)

MODELO	REF.	OP-11	SE-16	ST-22
SHIMANO (cont.)				
SLX BR-M7000	**BB052**	●	●	○
Tiagra BR-4770	**BB096**	●	●	○
Ultegra BR-R8070	**BB096**	●	●	○
Ultegra Disc Road	**BB096**	●	●	○
XT (2014-)	**BB052**	●	●	○
XT BR-M785	**BB052**	●	●	○
XT BR-M7120	**BB026**	●	●	○
XT BR-M8000	**BB052**	●	●	○
XT BR-M8020	**BB026**	●	●	○
XT BR-M8100	**BB052**	●	●	○
XT BR-M8120	**BB026**	●	●	○
XT BR-M9120	**BB026**	●	●	○
XTR (11-18)	**BB052**	●	●	○
XTR BR-M985	**BB052**	●	●	○
XTR BR-M988	**BB052**	●	●	○
XTR BR-M9000	**BB052**	●	●	○
XTR BR-M9020	**BB052**	●	●	○
XTR BR-M9100 (2 pistones)	**BB096**	●	●	○
XTR BR-M9120 (4 pistones)	**BB026**	●	●	○
ZEE	**BB026**	●	●	○
SRAM				
Code R	**BB055**	●	●	○
Code RSC	**BB055**	●	●	○
DB	**BB027**	●	●	–
Force AXS	**BB013**	●	●	○
G2	**BB059**	●	●	○
Guide R	**BB059**	●	●	○
Guide RE	**BB055**	●	●	○
Guide RS	**BB059**	●	●	○
Guide RSC	**BB059**	●	●	○
Guide Ultimate	**BB059**	●	●	○
Level	**BB013**	●	●	○
Level T	**BB013**	●	●	○
Level TL	**BB013**	●	●	○
Level TLM (2019-)	**BB013**	●	●	○
Level Ultimate (2019-)	**BB013**	●	●	○
Maven	**BB075**	–	●	○

MODELO	REF.	OP-11	SE-16	ST-22
SRAM (cont.)				
X0	**BB027**	●	●	–
X7	**BB027**	●	●	–
X9	**BB027**	●	●	–
XX	**BB027**	●	●	–
TEKTRO				
Auriga	**BB093**	●	●	○
Dorado	**BB093**	●	●	○
Draco	**BB093**	●	●	○
Gemini	**BB093**	●	●	○
HD-E725	**BB026**	●	●	○
HD-M735	**BB026**	●	●	○
HD-M745	**BB026**	●	●	○
HD-M750	**BB026**	●	●	○
HDC 300	**BB093**	●	●	○
MOTA	**BB093**	●	●	○
Orion	**BB093**	●	●	○
TRP				
Dash Sport	**BB093**	●	●	○
HY/RD	**BB093**	●	●	○
Hylex	**BB093**	●	●	○
Quadiem	**BB026**	●	●	○
Quadiem SL	**BB026**	●	●	○
Slate T4	**BB026**	●	●	○
Spyre	**BB093**	●	●	○

PACKS TALLER

Pack de 12 juegos de pastillas con muelles en caja industrial, listo para el taller. Añade el prefijo BBP a la referencia de la pastilla, p. ej. BBP026OP11.

12 JUEGOS POR PACK | **MUELLES** INCLUIDOS | **BBP** PREFIJO DE REFERENCIA



BBP026

39,5 × 24 × 4 mm

OP-11	SE-16	ST-22
BBP026OP11	BBP026SE16	BBP026ST22
EAN 8400160400443	EAN 8400160400146	EAN 8400160400153

Shimano Saint, Zee, XT, XTR (4 pistones), MT420, MT501, MT520 · Tektro HD-E725, HD-M735, HD-M745, HD-M750 · TRP Quadiem, Slate T4

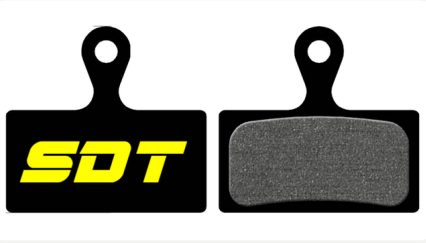

BBP052

32,3 × 30 × 4 mm

OP-11	SE-16	ST-22
BBP052OP11	BBP052SE16	BBP052ST22
EAN 8400160400450	EAN 8400160400122	EAN 8400160400214

Shimano XT, XTR, SLX, Deore XT M785, Deore M615, Alfine S700, M6000, BR-CX75, BR-R785



BBP055

40,7 × 29,6 × 4 mm

OP-11	SE-16	ST-22
BBP055OP11	BBP055SE16	BBP055ST22
EAN 8400160400467	EAN 8400160400160	EAN 8400160400177

Avid Code R · SRAM Code R, Code RSC, Guide RE



BBP093

30,6 × 35 × 4 mm

OP-11	SE-16	ST-22
BBP093OP11	BBP093SE16	BBP093ST22
EAN 8400160400511	EAN 8400160400139	EAN 8400160400184

Shimano Deore, Alivio, LX, MT400, MT500, BR-M355 a M575 · Tektro Auriga, Dorado, Draco, Gemini, Orion · TRP Hylex, Spyre



BBP096

26,3 × 30 × 4 mm

OP-11	SE-16	ST-22
BBP096OP11	BBP096SE16	–
EAN 8400160400528	EAN 8400160400191	

Shimano Dura-Ace, Ultegra, 105, Tiagra, GRX, Metrea, BR-RS305 / 405 / 505 / 805, XTR M9100 (2 pistones)



BB026

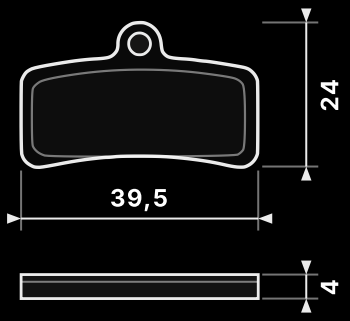

BB052

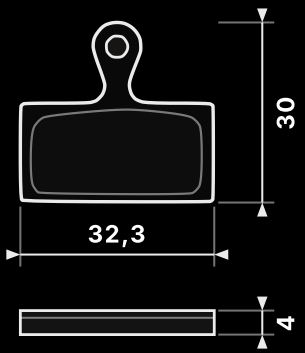

BB093

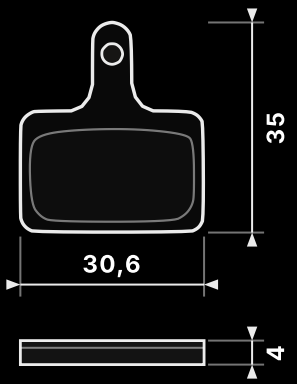

SDT BRAKES

FRENOS DE ALTAS PRESTACIONES Y RACING

SDT BRAKES EUROPE SL

BARCELONA, ESPAÑA · SDTBRAKES.COM